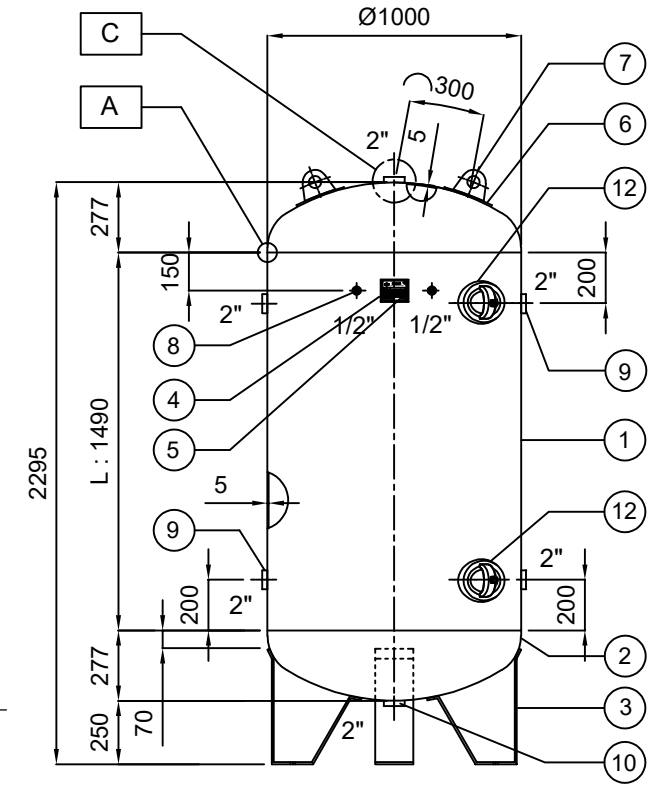

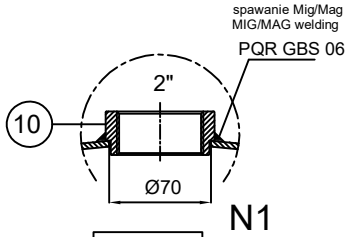

C - Detail

2" N1- Przekrój Przyłącza
2" N1- Nozzle Details

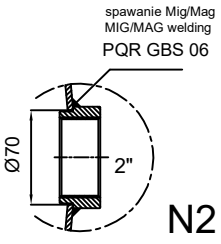

D - Detail

2" N1- Przekrój Przyłącza
2" N1- Nozzle Details

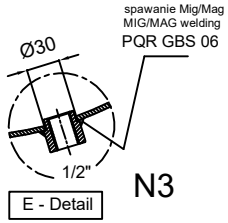

E - Detail

1/2" N1- Przekrój Przyłącza
1/2" N1- Nozzle Details

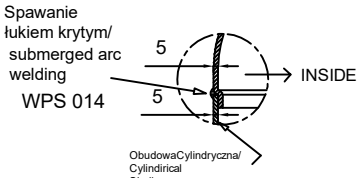

Wykonanie spawu Płaszcza i Dennicy
Shell&Head Welding Detail

A - Detail

DANE PROJEKTOWE / DESIGN DATA		
KOMPATYBILNOSC Z DYREKTYWĄ / DESIGN COMPATIBILTY		PED 2014/68/EU
NORMA / DESIGN CODE		EN 13445
KOD PROJEKTU / PROJECT CODE		GBS-DHT-11-1500
NUMER SERYJNY / SERIAL NUMBER		.....
PŁYN ROBOCZY / SERVICE MEDIUM		POWIETRZE / AIR
CIŚNIENIE ROBOCZE / DESIGN PRESSURE		11 BAR
CIŚNIENIE TESTOWE / HYDROTEST PRESSURE		16,5 BAR
MAKS.CISNIENIE ZEWNETRZNE / MAX. EXTERNAL PRESSURE		NO
NADDATEK NA KOROZJĘ/CORROSION ALLOWANCE		0,5mm
ZAKRES TEMPERATUR PRACY / DESIGN TEMP.		-10 °C +100 ° C
SZKODLIWOŚĆ / LETHAL SUBSTANCE		NIE DOTYCZY / NO
TEST SEJSMICZNY / SEISMIC LOADING		NIE DOTYCZY / NO
TEST / WIND LOADING		NIE DOTYCZY / NO
IZOLACJA / INSULATION		NIE DOTYCZY / NO
POJEMNOŚĆ / VOLUME		1500 LT
NR. PIECZĘCI / CODE STAMPING		NIE DOTYCZY / NO
WAGA / WEIGHT	PUSTY / EMPTY	370 KG
	WYPELNIONY WODA / FULL OF WATER	1870 KG

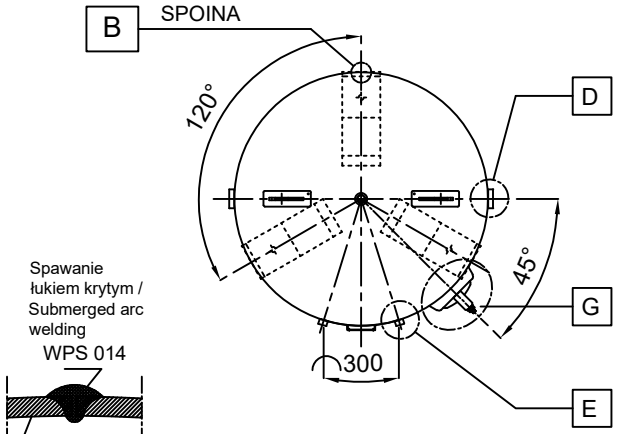

Spawanie
łukiem krytym /
Submerged arc
welding
WPS 014

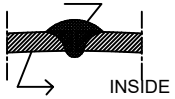

Wykonanie spawu Płaszcza
Shell Welding Detail

B-Detail

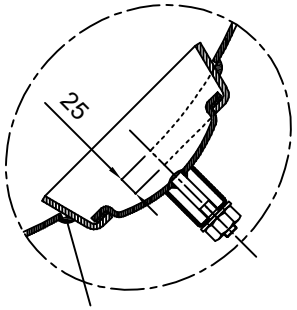

spawanie Mig/Mag/
MIG/MAG welding
PQR GBS 06

Właz rewizyjny szczegół /
/ Hand hole detail

G - Detail

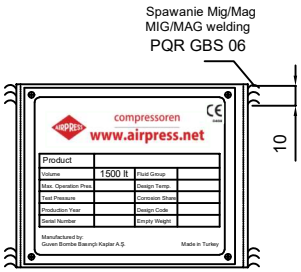

Tabliczka Znamionowa
Nameplate Detail

POZ POS.	ILOŚĆ / QUANTITY	OPIS / DESCRIPTION	WYMIARY/ DIMENSIONS	MATERIAŁ / MATERIAL
12	2	Właz rewizyjny/ Hand hole	100 x 150mm H:25mm	St-37
10	2	2" Przyłącze / Nozzle	2" BSP	P235GH
9	4	2" Przyłącze / Nozzle	2" BSP	P235GH
8	2	1/2" Przyłącze / Nozzle	1/2" BSP	P235GH
7	1	Uchwyt Trasportowy/ Lifting Lug	105x129 t:10	St-37
6	1	Płyta Wzmacniajaca/ Reinforcement Pad	60x200 t:6mm	St-37
5	1	Tabliczka Znamionowa/ Name Plate	87x 105 t:0,8mm	Alum.
4	1	Tabliczka Znamionowa/ Name Plate	87x 110 t:2mm	St-37
3	3	Noga / Leg	t:8mm	St-37
2	2	Dennica / Ellipsoidal Head	Ø1000x 5mm Elipsoidalna /Ellipsoidal	P265GH
1	1	Płaszcz cylindryczny Cylindirical Shell	Ø1000 x 1490 x 5mm	P265GH

LISTA MATERIALOW / MATERIAL LIST

LISTA PRZYŁĄCZY / NOZZLE LIST		
REF.	OPIS / DESCRIPTION	ROZMIAR/ DIAMETER
N1	PRZYŁĄCZE / NOZZLE	2"
N2	PRZYŁĄCZE / NOZZLE	2"
N3	PRZYŁĄCZE / NOZZLE	1/2"

compressoren
www.airpress.net

Importer :
Airpress Polska Sp. z o.o.
ul Rynkowa 156
62-081 Przeźmierowo

	Nazwisko / Name	Podpis/Sign	Date/Date
Projekt/ Design	ERDOĞAN ÜSTİNALP		
Kontrola / Control	MERT YORGANCI		
Zatwierdzenie/ Approv.	MİTHAT YORULMAZ		

Temat/ Subject :
1,5 m3 11 bar Zbiornik Powietrza
1,5 m3 11 bar Air Tank

Papier/ Paper
A3

Drawing No: GBS-DHT-11-1500
Date :
Rev. :

THIS COPYRIGT OF THIS FILE IS RESERVED BY GÜVEN BOMBE VE BASINÇLI KAPLAR A.Ş.

NOT: DO NOT MEASUREMENT FROM DRAWING